Fichier:Jeu de réflexe Jeu de r flexes-Serie-Circuit.jpg

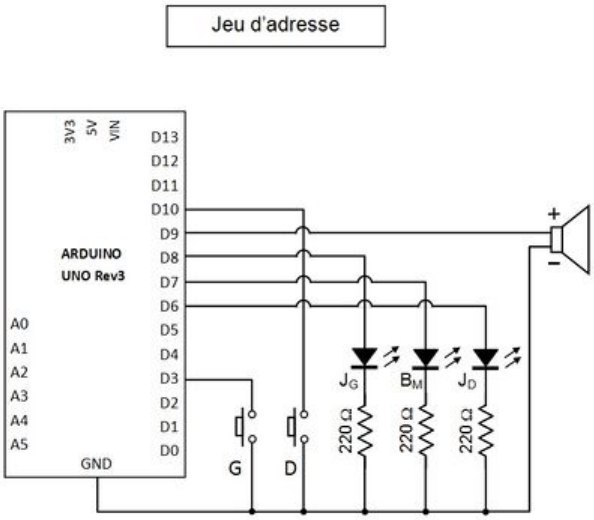

Taille de cet aperçu : 800 × 450 pixels.
Fichier d'origine (1 366 × 768 pixels, taille du fichier : 70 Kio, type MIME : image/jpeg)
Fichier téléversé avec MsUpload on Spécial:AjouterDonnées/Tutorial/Jeu_de_réflexe

Historique du fichier

Cliquer sur une date et heure pour voir le fichier tel qu'il était à ce moment-là.

	Date et heure	Vignette	Dimensions	Utilisateur	Commentaire
actuel	**3 mars 2018 à 16:29**		1 366 × 768 (70 Kio)	Philippejadin (discussion | contributions)	Fichier téléversé avec MsUpload on Spécial:AjouterDonnées/Tutorial/Jeu_de_réflexe

Vous ne pouvez pas remplacer ce fichier.

Utilisation du fichier

Aucune page n'utilise ce fichier.

Métadonnées

Ce fichier contient des informations supplémentaires, probablement ajoutées par l'appareil photo numérique ou le numériseur utilisé pour le créer. Si le fichier a été modifié depuis son état original, certains détails peuvent ne pas refléter entièrement l'image modifiée.

Résolution horizontale	96 ppp
Résolution verticale	96 ppp
Logiciel utilisé	Paint.NET v3.5.5