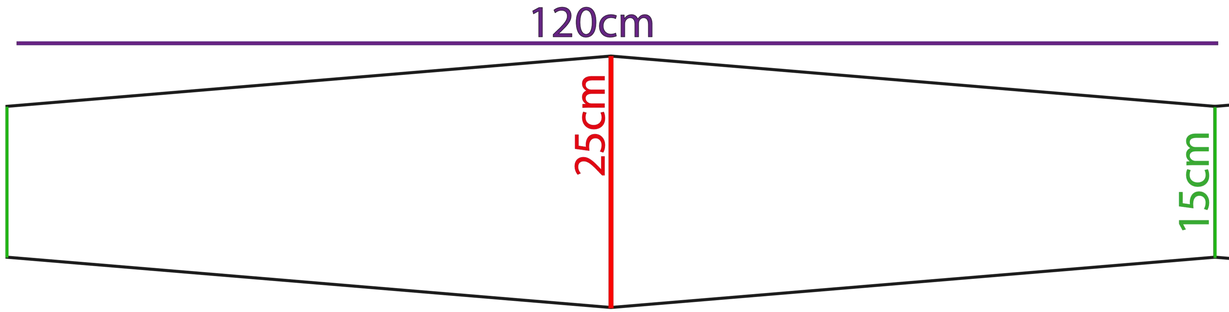
120cm
25cm

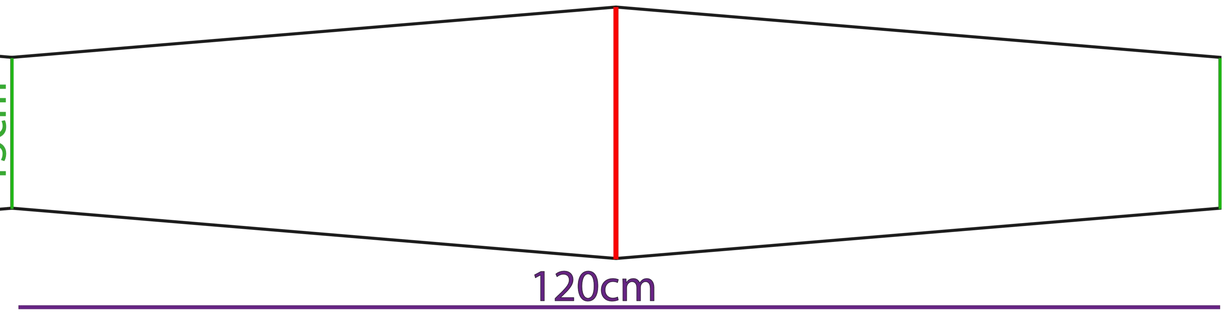
15cm
120cm

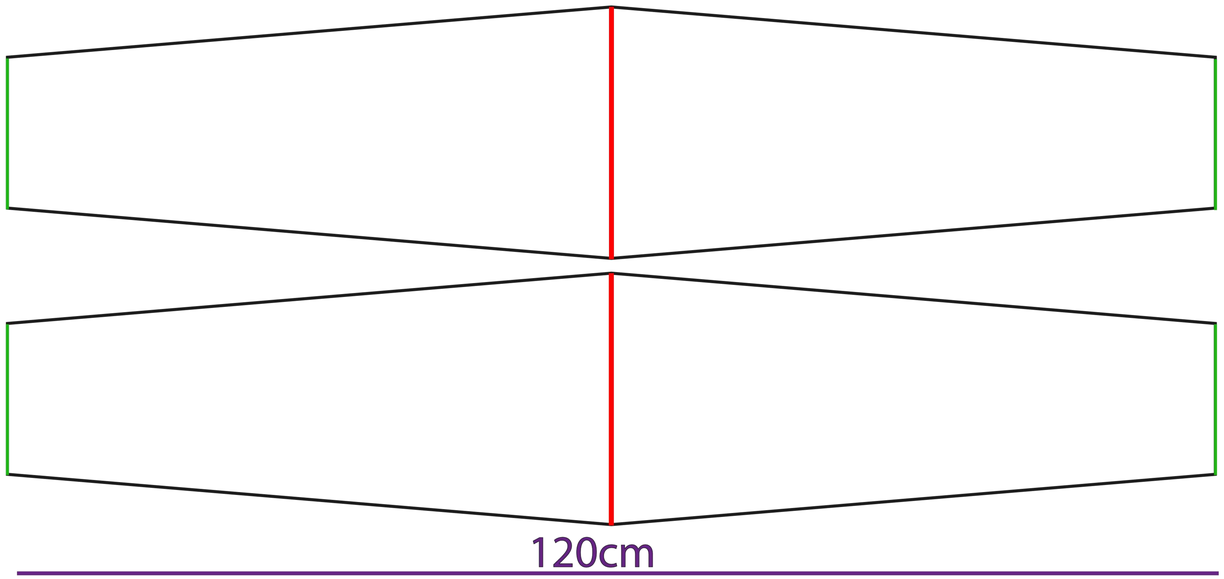
120cm