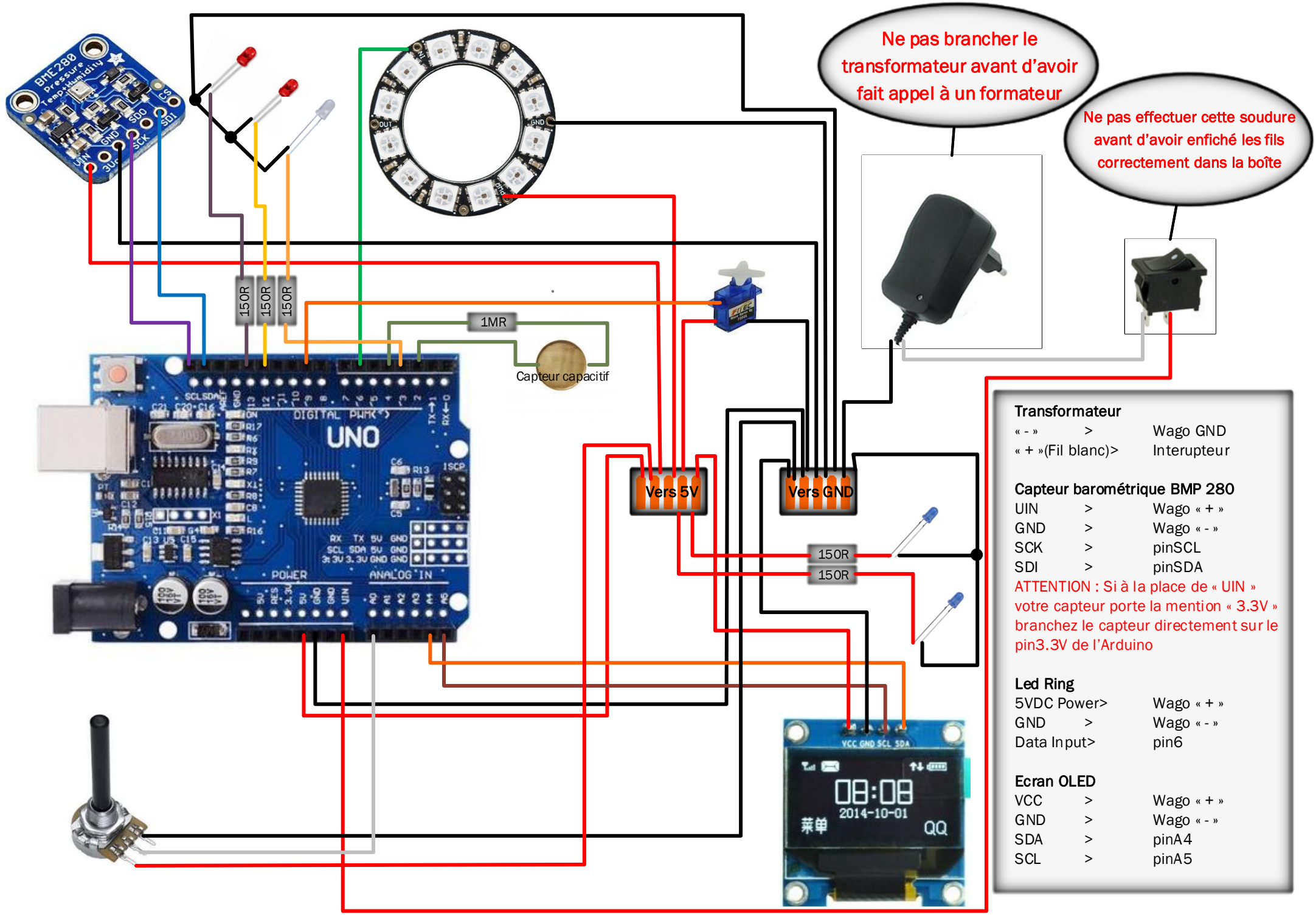
Ne pas brancher le transformateur avant d'avoir fait appel à un formateur
Ne pas effectuer cette soudure avant d'avoir enfiché les fils correctement dans la boîte
150R
150R
150R
1MR
Capteur capacitif
Vers 5V
Vers GND
150R
150R
Transformateur
« - » > Wago GND
« + »(Fil blanc)> Interupteur
Capteur barométrique BMP 280
UIN > Wago « + »
GND > Wago « - »
SCK > pinSCL
SDI > pinSDA
ATTENTION : Si à la place de « UIN » votre capteur porte la mention « 3.3V » branchez le capteur directement sur le pin3.3V de l'Arduino
Led Ring
5VDC Power> Wago « + »
GND > Wago « - »
Data Input> pin6
Ecran OLED
VCC > Wago « + »
GND > Wago « - »
SDA > pinA4
SCL > pinA5