Fichier:Plan Bicitractor 06.png

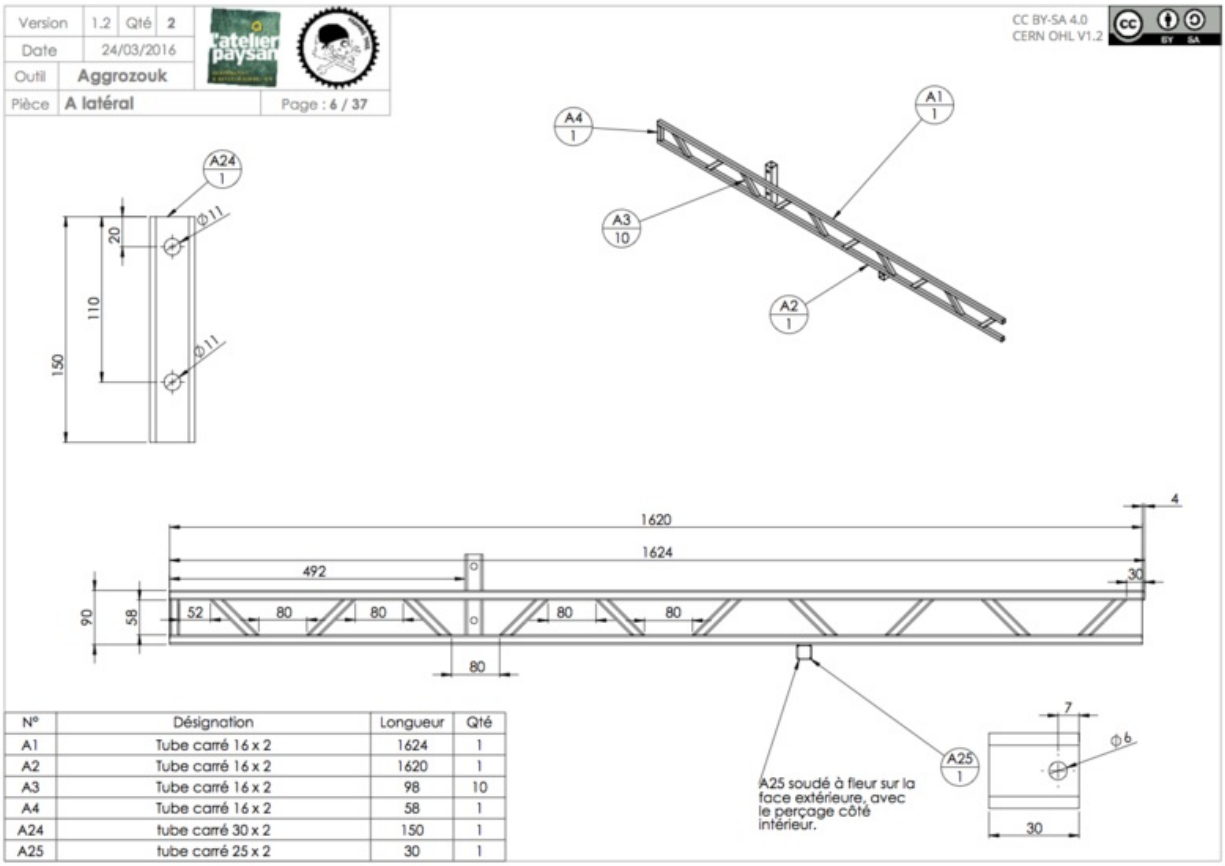

N°	Désignation	Longueur	Qté
A1	Tube carré 16 x 2	1624	1
A2	Tube carré 16 x 2	1620	1
A3	Tube carré 16 x 2	98	10
A4	Tube carré 16 x 2	58	1
A24	tube carré 30 x 2	150	1
A25	tube carré 25 x 2	30	1

Taille de cet aperçu :800 × 566 pixels.
Fichier d'origine (1 322 × 935 pixels, taille du fichier : 197 Kio, type MIME : image/png)

Historique du fichier

Cliquer sur une date et heure pour voir le fichier tel qu'il était à ce moment-là.

	Date et heure	Vignette	Dimensions	Utilisateur	Commentaire
actuel	**27 avril 2016 à 15:48**		1 322 × 935 (197 Kio)	FarmingSoul (discussion | contributions)	

Vous ne pouvez pas remplacer ce fichier.

Utilisation du fichier

Les 2 pages suivantes utilisent ce fichier :

Aggrozouk: véloculteur pour le travail du sol en surface
Aggrozouk: véloculteur pour le travail du sol en surface/fr

Métadonnées

Ce fichier contient des informations supplémentaires, probablement ajoutées par l'appareil photo numérique ou le numériseur utilisé pour le créer. Si le fichier a été modifié depuis son état original, certains détails peuvent ne pas refléter entièrement l'image modifiée.

Résolution horizontale	31,5 p/cm
Résolution verticale	31,5 p/cm